Cylinda

# SUNDA vit 70 cm

Artikelnummer: 9004287
EANkod: 7319250012613

Sunda är en fläkt för underbyggnad, 5 fläkthastigheter varav en intensiv och en efterventilation, metalltrådsfilter och soft touch- styrning. Den är utrustad med en kraftfull fläktmotor för stor osuppfångning (99,5%), Easy Clean för lätt rengöring, halogenbelysning för bra belysning. Kolfilter finns som tillbehör.

- Ljudnivå, min: 32 dB(A) re 1 pW
- Aluminiumfilter
- Elektronisk
- 54 dB(A) re 1 pW
- Kan kompletteras med kolfilter
- Timer

## Basfakta

| | |
|---|---|
| Typ av spisfläkt | Fläkt |
| Färg | Vit |
| Fläktläge | Motor i skorsten |

## Funktioner

| | |
|---|---|
| Effektstyrning | 5 steg |
| Typ av omkopplare | Tryckknapp |
| Kan kompletteras med kolfilter | Ja |
| Kallrasskydd | Ja |
| Reglering | Elektronisk |
| Typ av reglering | Tryckknapp |
| Belysningstyp (W) | 2x20 W Halogen |
| Intensivläge | Ja |
| Timer | Ja |

## Mått och vikt

| | |
|---|---|
| Bredd | 698 mm |
| Djup | 478 mm |
| Nettovikt | 9.9 kg |
| Filtreringsbredd | 70 cm |

## Deklarationer

| | |
|---|---|
| Ljudnivå, min | 32 dB(A) re 1 pW |
| Ljudnivå, max | 54 dB(A) re 1 pW |
| Effektklass | 245 W |
| Max fläkteffekt frånluftsdrift | 389 m³/h |
| Osupptagningsförmåga | 99.5 % |
| Stosdimension (min/max) mm | 160/150 |

## Installation

| | |
|---|---|
| Material fettfilter | Aluminiumfilter |
| Montering för köksö | Nej |
| Stickpropp ingår | Ja |
| Trumsats | Tillbehör |
| Montering under skåp | Ja |
| Monteringshöjd, min El- /gasspis | 45/65 cm |
| Spänning | 230 V |
| Säkring | 10 A |
| Montering för vägg | Nej |
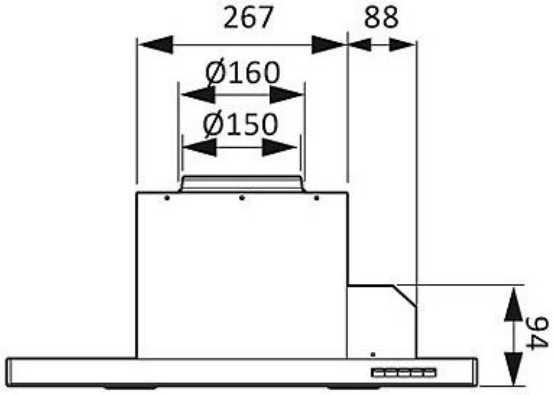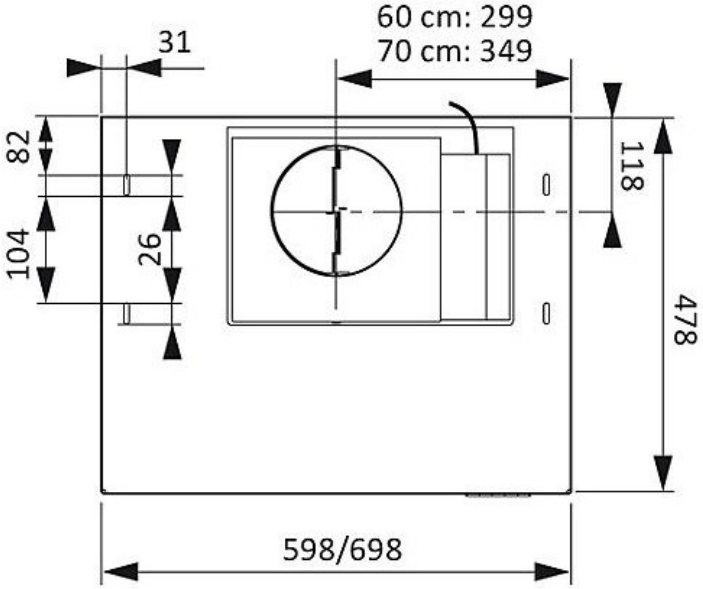
## Måttskisser